Oplev fordelene i praksis

Frontliftsystemet og kraftudtaget er på alle måder en fordelagtig tilføjelse til enhver traktor, til producenter af markafgrøder eller mælkeproducenter, frugtavlere og maskinstationejere. De mange fordele gør det nærmest uundværligt i den daglige drift af enhver form for landbrug. Det er desuden muligt at indrette opgaver mere effektivt for hinanden takket være kombinationsmulighederne.

De tre overordnede fordele ved frontliftsystemet fra Zuidberg er:

1. **Besparelser ved kombination af flere opgaver til en enkelt arbejdsgang**
   - reducerede lønomkostninger
   - mindre brændstofomkostninger
   - reduceret belastning af jordbunden
2. **Komfort for brugeren**
   - frontliftsystem, der er nemt at kontrollere
   - den mest innovative teknologi
   - maksimal overblik af maskineriet
3. **Pålidelig support**
   - dedikeret Zuidberg-serviceteam og forhandlere
   - garantiaftaler for produkter, dele og arbejdsløn

ZUIDBERG
FRONTLINE SYSTEMS

Zuidberg løftet

Zuidberg er en familieejet virksomhed, som har haft en førende rolle globalt set mht. frontlift- og kraftudtagssystemer siden 1982. Både ingeniørarbejde, produktion, salg og service er koncentreret på ét sted og styres internt. Ekspertise og erfaring udnyttes fuldt ud for at underbygge Zuidbergs førende position på det globale marked. Zuidbergs frontliftsystem fås til de fleste typer traktor og skiller sig ud fra konkurrenternes, da det er kompakt, multifunktionelt og fleksibelt.

Markedsførende inden for bæredygtige løsninger

Zuidberg tror på bæredygtige løsninger, og deres interne design og produktion har sikret virksomheden en position som markedsførende på verdensplan. Omfattende udforskning af kombinationen af transmission, konstruktion og integration med traktorer og maskiner har ført til pålidelige systemer.

Ensartet kvalitet

Zuidbergs avancerede og energieffektive produktionssteder er blandt de mest specialiserede inden for landbrugssektoren. Den fuldt automatiserede produktionsproces sikrer ensartet kvalitet af vores slutprodukt. Zuidberg sidder i førerfeltet takket være innovation og specialisering inden for de nyeste computerstyrede metoder i sin produktion.

Din Zuidberg partner:

Brdr. Holst Sørensen A/S
Obbekærvej 105-107
6760 Ribe, Danmark
Tlf.: +45 7688 4400
lhs@bhsribe.dk

www.bhsribe.dk
www.zuidberg.com

Fuldend din traktor på alle fronter

Innovative frontliftsystemer

ZUIDBERG
FRONTLINE SYSTEMS

www.zuidberg.com

ZUIDBER-8073A_FRONTLINE-SYSTEMS_DK.indd 1-3
29-4-2019 12:46:58

Standarden for enhver traktor

For mere end 30 år siden var Zuidberg pioner inden for udviklingen af frontliftsystemer. Kombinationen af arbejdsgange er den største fordel ved frontliftsystemer. Zuidberg har fortsat sine bestræbelser på at finde innovative løsninger og har udviklet avancerede, multifunktionelle anvendelser, som har gjort virksomheden til en global trendsetter.

I dag er frontliftsystemer en standardfunktion på traktorer. Zuidberg leverer mere end 1.000 typer frontliftsystemer. Zuidbergs frontliftsystemer er unikke på grund af deres kombination af æstetisk design og bundsolid konstruktion, der udgør en fuldt integreret enhed med enhver traktor og giver omfattende muligheder. Zuidbergs frontlifte skiller sig ud, fordi de er kompakte, multifunktionelle og fleksible.

Frontkraftudtagsaksel med justerbar tilkoblingsfunktion

Zuidbergs frontpto har lameller i vådkoblingen med proportionalt justerbar tilkobling for at sikre problemfri tilkobling af maskinen. Vigtig fordel: længere levetid for maskine og kraftudtag.

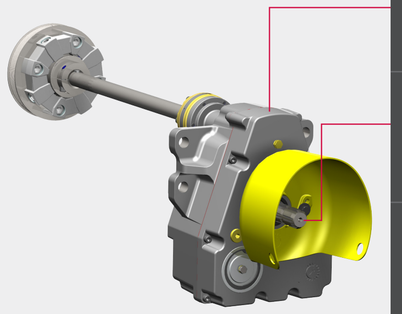

Udvalg af hastigheder med rotation venstre eller højre om. Der fås også brændstofeffektive (ECO) miljøvenlige versioner samt versioner til kombination med fabriksmonteret frontlift.

ECON-systemet har en kraftudtagsaksel, der kan roteres 60 grader og giver den nemmeste tilkobling.

Takket være den oliekøler, der fås som ekstraudstyr, tilbyder Zuidbergs frontpto en pålidelig løsning for de højere effektklasser, selv under varme og ekstreme forhold.

En frontlift fra Zuidberg er ikke en hvilken som helst frontlift

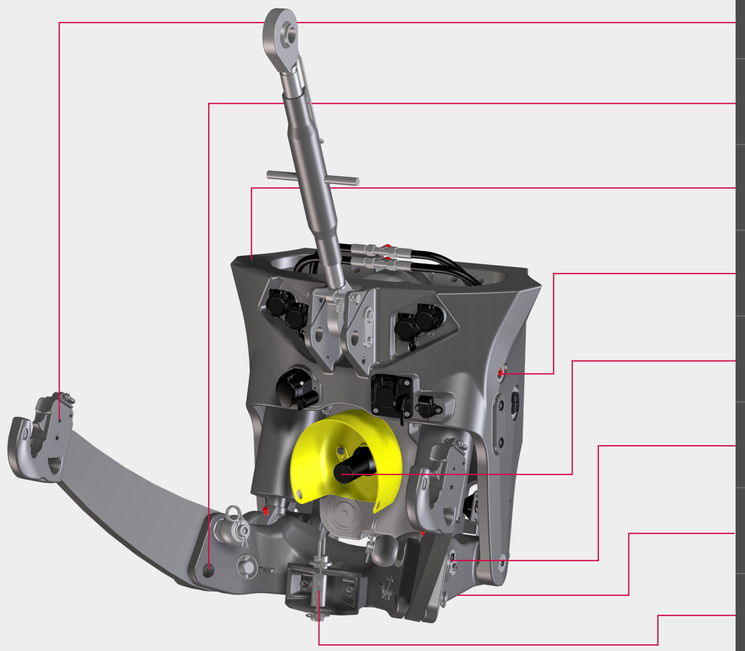

Løfteområde op til 90 cm for optimal udnyttelse af maskiner

2 arbejdspositioner for optimal brug af maskiner

Design indrettet efter traktorens form for bedst mulig integration

Hurtig og nem vedligeholdelse med minimalt tidsspilde

Fås med forskellige (miljøvenlige) kraftudtagssystemer, der passer til operationelle opgaver

Den kompakte transportposition gør kombination med forskellige frontlæssere nemmere

Maksimal frihøjde for effektiv anvendelse af redskaber

Central placering af trækkrog for optimal brug

- **Electronic Frontlift Control** (EFC) er et praktisk elektronisk styremodul til frontliften og det forreste kraftudtag, som giver dig mulighed for at justere og overvåge alle frontliftindstillinger fra traktorens førerhus.
- Juster og kontroller alle frontliftindstillinger på en tablet eller smartphone ved hjælp af **EFC Mobile**-appen som en sikker og praktisk mulighed. Indstillinger kan gemmes for hvert redskab og integreres helt i foragerstyring.
- **Easy Float** er det automatiske, mekanisk justerbare trykaflastningssystem for frontliften, der sikrer, at redskaber kan justeres til ujævnt terræn, hvilket reducerer slitage.

Muligheder og tilbehør

Vægt

Vægtholder

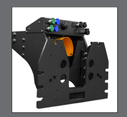
Kommunal teknologi

Akkumulator

Kontrol af sænkningshastighed

Frontmonteret hydraulik

Lynkobling

Trækkrog

Frontkontrol

Trykaflastnings-systemer

Elektronisk frontliftkontrol

EFC Mobile

Front "kofanger"

Kædekrogssæt

Positions-begrænsningssæt

ZUIDBERG
FRONTLINE SYSTEMS

ZUIDBER-8073A_FRONTLINE-SYSTEMS_DK.indd 4-6 29-4-2019 12:47:21